Electrolux PROFESSIONAL

High Productivity Cooking Kokgryta SMART el. 50L utan omrörare. 600 mm tipphöjd

Produkt #

Modell #

Namn #

SIS #

AIA #

232218 (SM6B50) Kokgryta SMART el. 50L utan omrörare. 600 mm tipphöjd.

Kort specifikation

Pos.

Kokgryta (50L) utrustad med elektronisk tippning.

Tillverkad i rostfritt stål (AISI 136)
Effektiv isolering garanterar att grytans övre kant och utsida håller låg temperatur
Jämn uppvärmning av maten via botten och sidorna genom en indirekt värmeöverföring
Snabb uppvärmning, tack vare effektiv teknik och isolering (energibesparande)
Grytan kan stjälpas mer än 90° för effektiv tömning
Högstjälpande
Säkerhetsventil förhindrar övertryck av ånga i manteln
Säkerhetstermostat för att undvika låg vattennivå i manteln
Nödstopp och arbetsbrytare på grytan
Kapslingsklass IPX5
Arbetstryck 1 bar
Arbetstemperatur 30°C-121°C
600 mm tipphöjd
För fristående installation krävs en vänsterpelare per enhet

.

Huvudfunktioner

- 600 mm tipphöjd.
- Hög effekt på elementen ger kort uppkokningstid.
- Bottens utformning i grytan gör det möjligt att tillaga även små mängder mat, tex bottenredning.
- Säkerhetsventil förhindrar övertryck av ånga i manteln.
- Säkerhetstermostat skyddar mot låg vattennivå i manteln.
- Uppfyller alla EUs säkerhetskrav.
- Grytan är konstruerad att uppfylla de högsta hygienstandarderna.
- Säker tack vare det högre vattenskyddet IPX5 och den lägre temperaturen utanför panelerna.
- Högeffektiv och snabb uppvärmning tack vare det unika värmesystemet och isoleringen. Detta gör också att Electrolux Professional's kokgrytor är bland de mest energisnåla på marknaden.
- Den unika isoleringen gör också att grytans övre kant inte blir varm, mindre risk för brännskador för användaren.
- Grytans uppvärmningssystem gör att maten värms jämt både från botten och sidorna.
- Elektronisk styrning med möjlighet att lagra upp till 50 program, stor display för enkel användning och fullständig kontroll över följande funktioner: start, tillagningstid, temperatur och vattenpåfyllning.
- TILLVAL (beställs med grytan och måste installeras i fabrik):
  -Spraypistol - integrerad sprayenhet

Konstruktion

- Grytan kan tippas över 90°, vilket underlättar både när maten skall tömmas och vid rengörning.
- Elektronisk tippning och programmerbar vattenpåfyllning.
- Ergonomisk och användarvänlig högstjälpande kokgryta.
- Maxtryck 1,5 bar.
- Robust, välbalanserat rostfritt lock med skjutbart plastlock för att lätt kunna hälla i ingredienser. Locket är både löstagbart och vridbart, vilket är ergonomiskt och gör rengöringen enkel.
- Elektronisk tippning gör det möjligt att tömma ut även väldigt små mängder mat även om grytan är helt full med tex. sås.
- Tillverkad av AISI 304 rostfritt stål med djupdragen brunn som har rundade hörn.

Hållbarhet

- Värmeisolering spar energi och håller lägre omgivningstemperatur.

Övriga Tillbehör

• Silplåt för 50L SMART grytor. rfr stål	PNC 928024	❑
• Fixtur för 50-100 ltr grytor	PNC 928029	❑
• Ingjutningsram t. vänsterpelare	PNC 928031	❑
• Ingjutningsram t. högerpelare. för 50-100 ltr grytor	PNC 928032	❑
• Fastsättningsram, till vänster pelare	PNC 928034	❑
• Fastsättningsram, 50 - 100 liter	PNC 928035	❑
• Redskapsvagn med plats för verktyg till 5 kokgrytor (Silplåt, omrörarverktyg, diskverktyg)	PNC 928043	❑
• Redskapsvagn med plats för verktyg till 2 kokgrytor (Silplåt, omrörarverktyg, diskverktyg)	PNC 928044	❑
• Distansring för anslutning till äldre gryta	PNC 928049	❑
• Kort borste för utvändig rengörning av kokgrytor, anslutes enkelt till handduschen.	PNC 928082	❑
• Lång borste för utvändig rengörning av kokgrytor, anslutes enkelt till handduschen.	PNC 928083	❑
• Vänsterpelare för kokgrytor med 600mm tipphöjd	PNC 928150	❑
• Täckplåt till högerpelaren för 50-100L kokgrytor med 400mm tipphöjd (som skall sättas ihop med kokgrytor med 600mm tipphöjd)	PNC 928151	❑

Företaget förbehåller sig rätten att göra ändringar i de produkter utan föregående meddelande.

High Productivity Cooking Kokgryta SMART el. 50L utan omrörare. 600 mm tipphöjd

Front

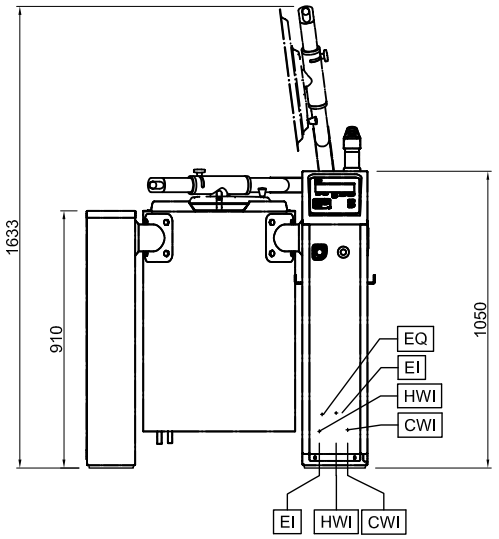

Sida

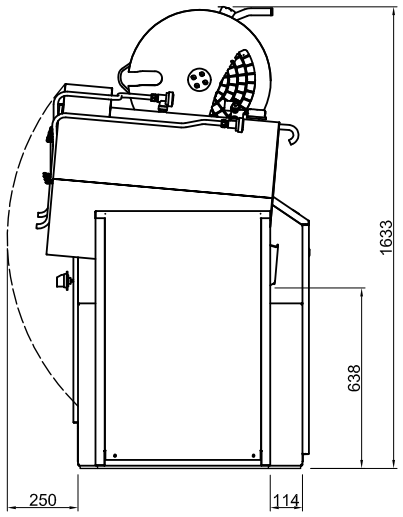

CWI1 = Kallvatten
EI = Elektrisk anslutning
HWI = Varmvatten

Topp

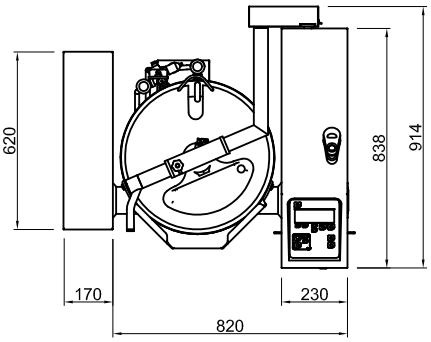

Elektricitet

Spänning:	
232218 (SM6B50)	400 V/3N ph/50-60 Hz
Effekt, max:	15 kW

Installation

Tipphöjd:	638 mm

Viktig information

Arbetstemperatur, min:	30 °C
Arbetstemperatur, max:	121 °C
Kärl (rund) diameter:	425 mm
Kärl (rund) djup:	425 mm
Yttermått, bredd	990 mm
Yttermått, djup	915 mm
Yttermått, höjd	1050 mm
Nettokapacitet:	50 liter
Tippningsmekanism:	Automatisk
Lager	Front

Företaget förbehåller sig rätten att göra ändringar i de produkter utan föregående meddelande.